EKL®
electronics cooling

Optimale Kühlleistung für Intel® Prozessoren

EKL 22200

65W TDP Premium Kühler für Intel® Sockel LGA 17XX

- Leistungsfähiges Top-Flow Design
- Einfache und werkzeuglose Push-Pin Montage für Intel® Sockel LGA 17XX
- Hochleistungs Wärmeleitpaste
- Leiser und vibrationsarmer 92 mm PWM Lüfter

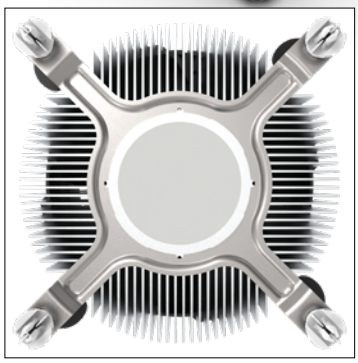

Der EKL 22200 besteht aus einem Extrusionsprofil und führt die Wärme Ihres Prozessors ideal und zuverlässig ab. Durch eine kompakte Höhe von nur 60mm eignet sich dieser Kühler ideal für alle kompakten PC-Systeme, Workstations oder auch für den normalen Büro-PC. Der verbaute Lüfter besitzt einen 4-Pin Anschluss und kann somit manuell über das Mainboard gesteuert werden. Dies ermöglicht einen regelbaren Drehzahlbereich von 500-1800 U/min. Dank dem vorhandenen PWM Signal agiert der Lüfter je nach Auslastung der CPU.

Spezifikationen

Artikelnummer (Retail)	22210021000
Artikelnummer (Bulk)	22210121000
EAN (Retail)	4250280329766
EAN (Bulk)	4250280331370
Verlustleistung	65W TDP
Material	Aluminium
Gewicht	410 g
Verpackungseinheit	27 Kühler / Karton
Kompatibilität	Intel® LGA 17XX
Abmessungen	100 x 100 x 60 mm
Drehzahl	500 - 1800 U/min
Lager	Hydraulik Lager
Betriebsspannung	12 VDC
Volumenstrom	55,4 m³/h
Geräuschlevel	22,6 dB(A)
Lebensdauer L10	40000 h bei 40° C

Abmessungen

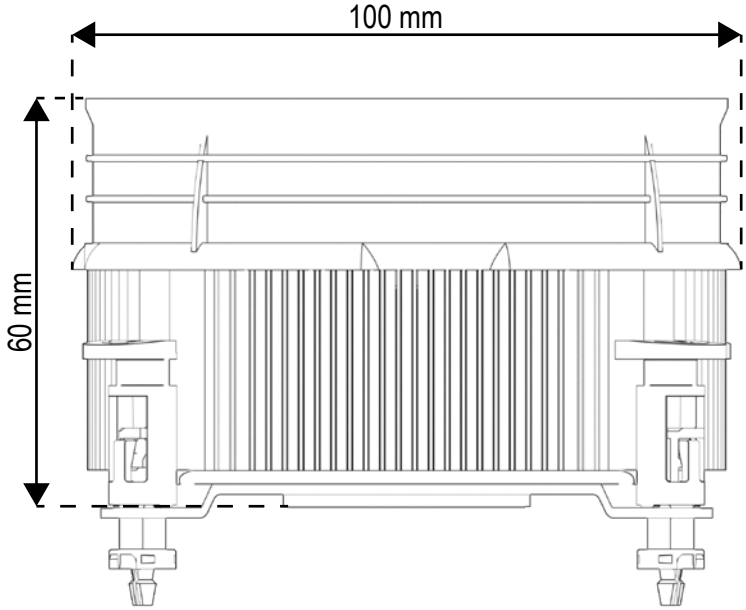

Die thermische und mechanische Kompatibilität kann, abhängig vom verwendeten System, abweichen. Alle Angaben gemäß Hersteller Spezifikationen. Änderungen vorbehalten (12/22).

EKL AG
Nadlerstraße 8-10
88299 Leutkirch im Allgäu
Germany

EKL®
electronics cooling

E-Mail: info@ekl-ag.de
Website: www.ekl-ag.de
Phone: +49 (0) 7561 9837 0
Fax: +49 (0) 7561 9837 20